BISON

PALFINGER

Работна височина	35,00 м
Височина на повдигане	33,00 м
Максимален работен обхват	30,00 м*
Обсег на завъртане	500°
Размери на работния кош	2,00 x 1,135 м
Товароподемност	350 кг
Въртене на коша	2 x 45°
Транспортна височина	3,84 м
Транспортна широчина	2,50 м
Транспортна дължина	8,00 м
Максимална широчина на стабилизиране	5,00 м
Допустимо общо тегло	18000 кг

TKA 35 KS working area

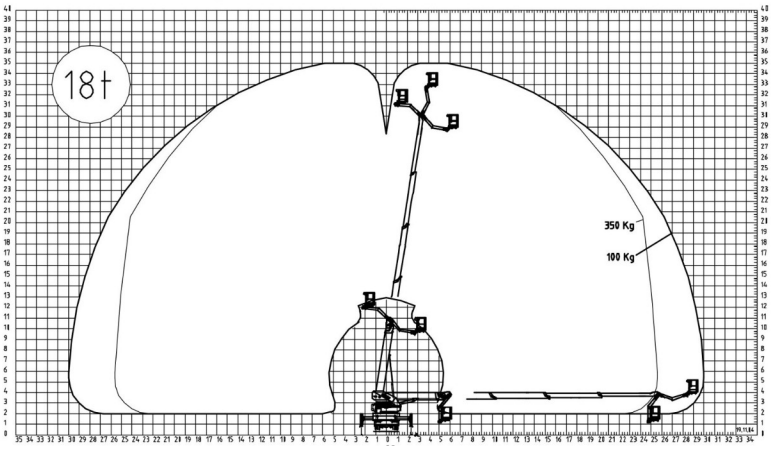
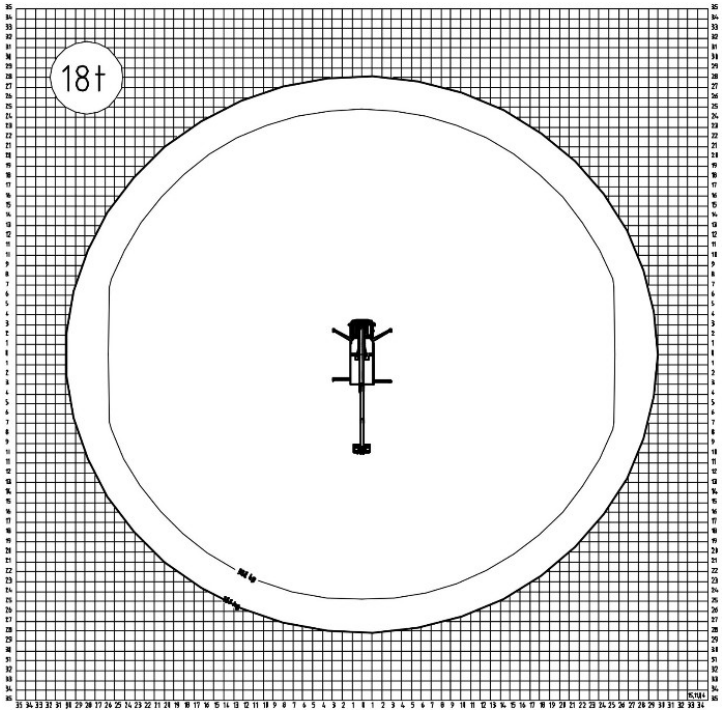
*в зависимост от натоварването на коша, ъгъла на завъртане на стрелата и стабилизирането